Anschlüsse und Abmessungen des Renovent Excellent 300/400

Renovent Excellent, Rechtsausführung

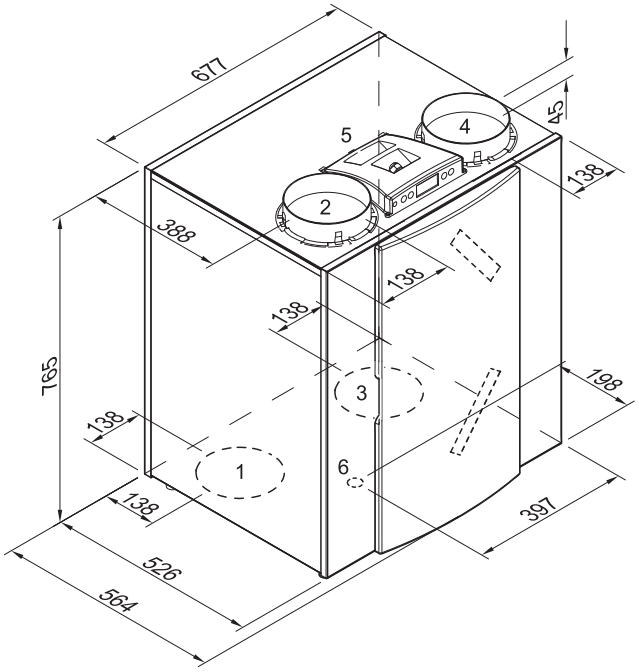

Renovent Excellent Rechtsausführung 2/2

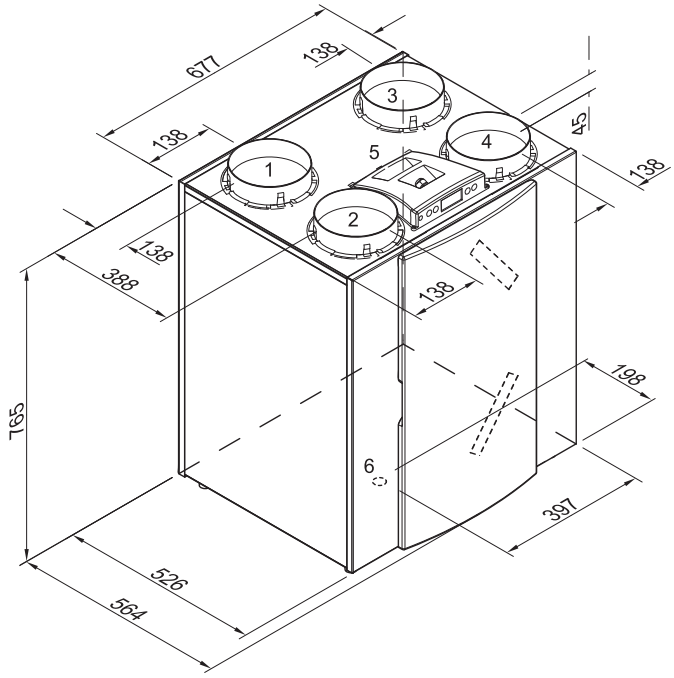

Renovent Excellent Rechtsausführung 4/0

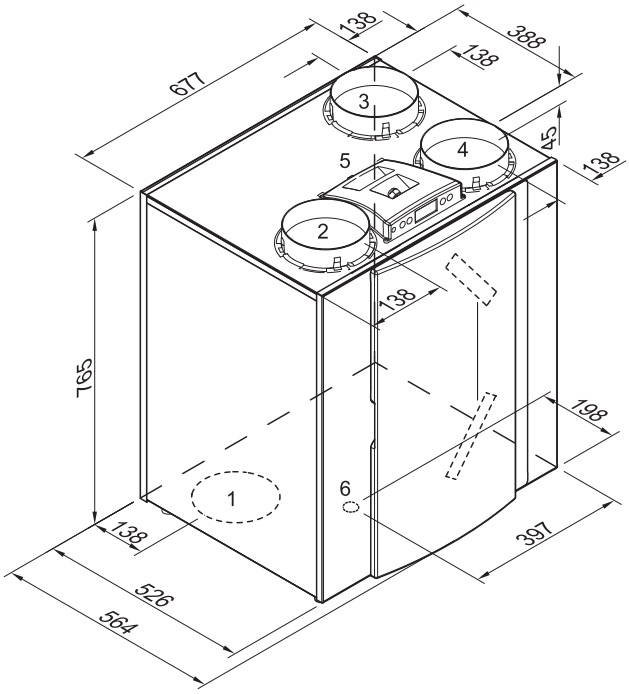

Renovent Excellent Rechtsausführung 3/1

1 = Zuluft

2 = Fortluft

3 = Abluft

4 = Außenluft

5 = Elektroanschlüsse

6 = Kondensatablauf-Anschluss

7 = Wandaufhängebügel (dabei bitte an die richtige Anordnung der Gummidichtung, Scheiben und Kappen denken)

Renovent Excellent, Linksausführung

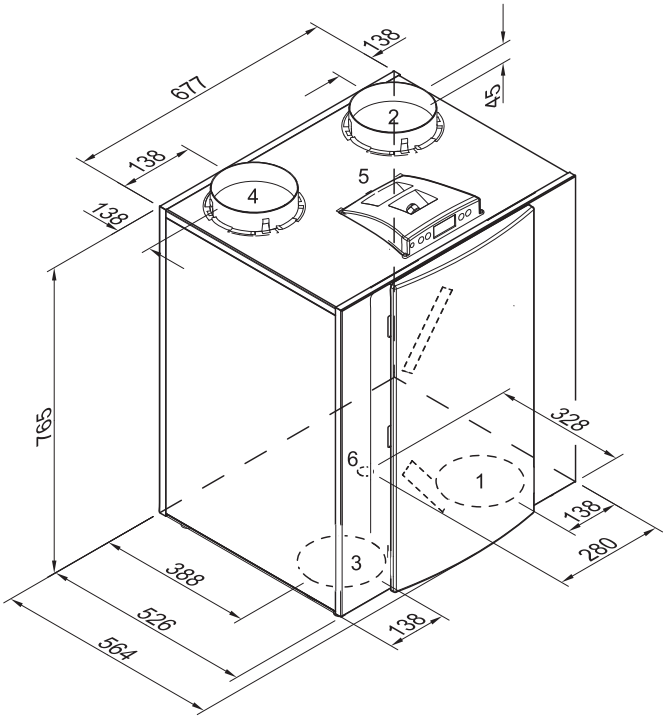

Renovent Excellent Linksausführung 2/2

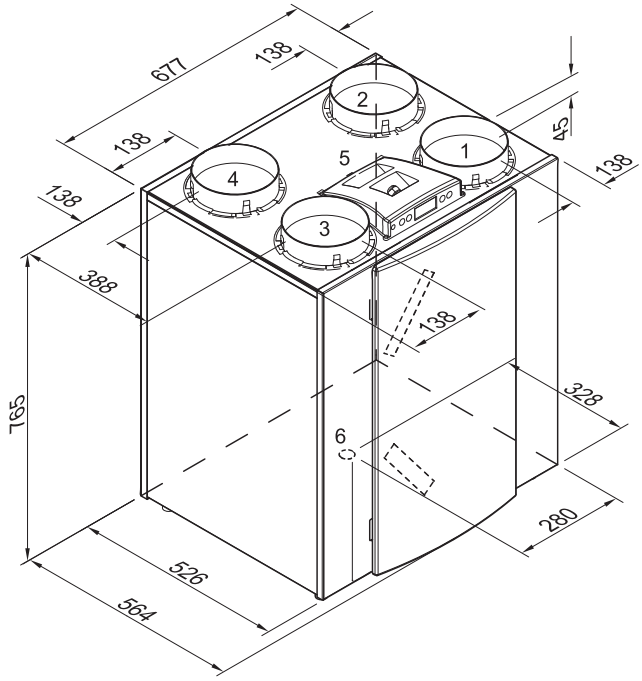

Renovent Excellent Linksausführung 4/0

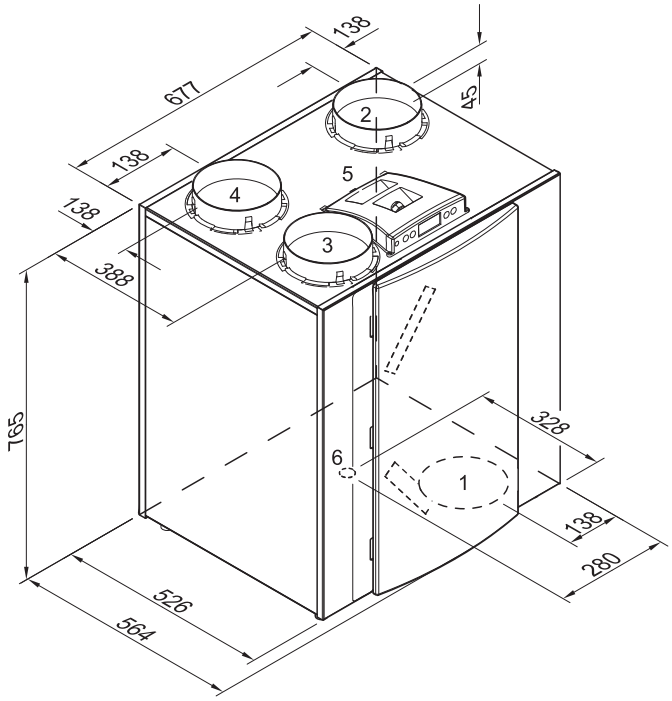

Renovent Excellent Linksausführung 3/1

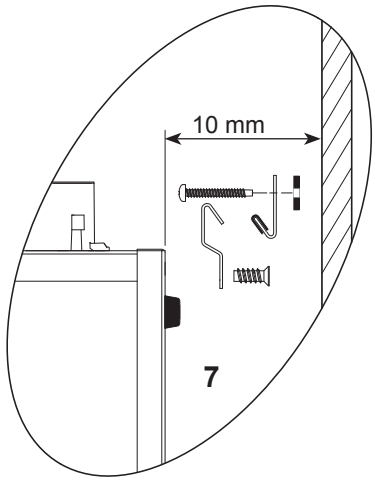

Montage des Wandbefestigungssatzes