ZL 400 VF
Lüftungsgerät mit Wärmerückgewinnung

Maßzeichnung

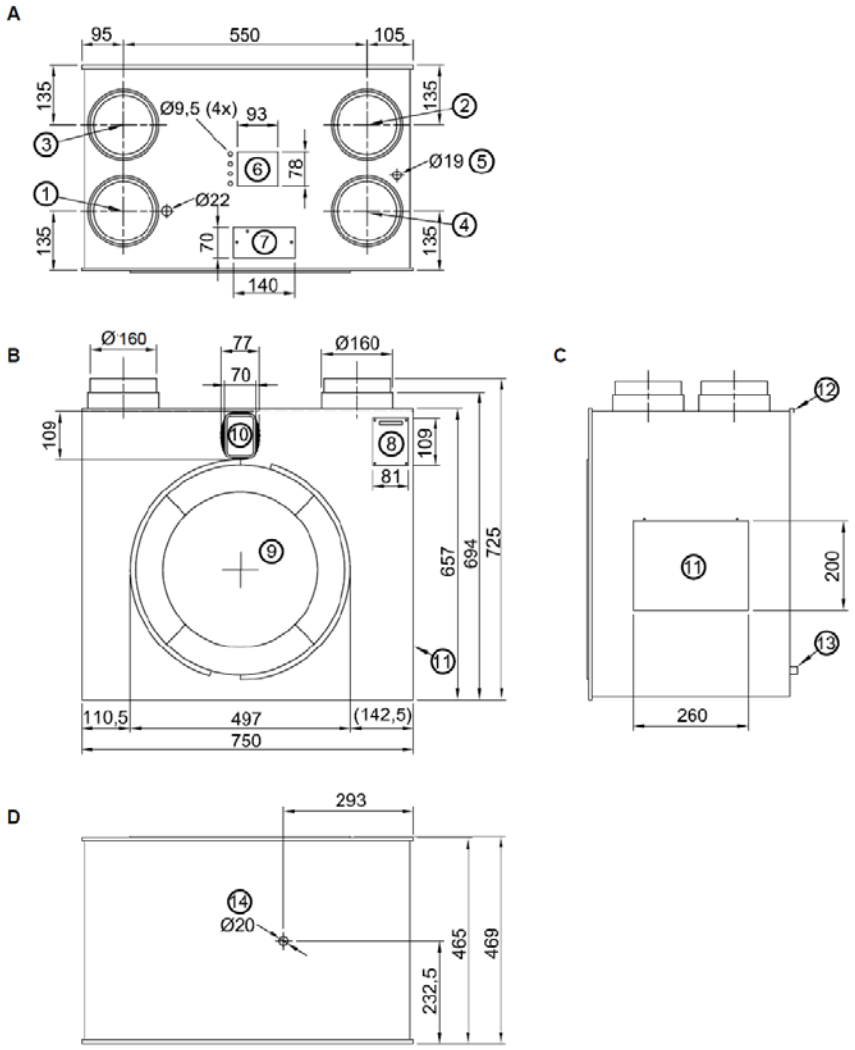

1	Luftkanalstutzen Außenluft (AUL)	6	Anschluss Fernbedienung, Sensor	11	Gehäusedeckel Hauptplatine	A	Ansicht von oben
2	Luftkanalstutzen Zuluft (ZUL)	7	Empfänger Funkbedienschalter	12	Schiene für Wandhalterung	B	Ansicht von vorn
3	Luftkanalstutzen Abluft (ABL)	8	Anzeige- und Bedienfeld	13	Wand-Abstandhalter	C	Ansicht von rechts
4	Luftkanalstutzen Fortluft (FOL)	9	Revisionstür Filter, Wärmetauscher	14	Anschluss Kondensatleitung	D	Ansicht von unten
5	Einführung Spannungsversorgung	10	Bypass-Filter				

Installations- und Bedienungsanleitungen beachten!

Technische Änderungen, Liefermöglichkeiten sowie Irrtümer vorbehalten.
Stand 09.2015

Glen Dimplex Deutschland GmbH
Geschäftsbereich Dimplex
Am Goldenen Feld 18
D-95326 Kulmbach

Tel.: +49 9221 709-201
Fax: +49 9221 709-339
info@dimplex.de, www.dimplex.de