x-well® S600 (L/R/H/E)

Das x-well S600 Wohnraumlüftungsgerät ist für die zentrale kontrollierte Be- und Entlüftung von Wohnungen konstruiert. Mit einem großzügigen Wärmeübertrager wird Wärmeenergie aus der Abluft an die Außenluft übertragen. Die dimensionierten Ventilatoren sorgen für geringe Schallemissionen und sind überaus effizient.

Technische Daten

- Für Wohnungen und Häuser bis ca. 450 m² Wohnfläche geeignet
- Montagemöglichkeiten: Senkrechte Wandmontage und Bodenmontage mit optionalen Sockel
- geringe elektrische Leistungsaufnahme
- hohe Wärmerückgewinnung
- niedriger Schallleistungspegel
- Bedarfsgeführte Regelung mittels Feuchtesensor
- Kontstant-Volumenstromregelung durch optionale Sensorik möglich

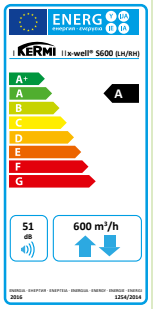

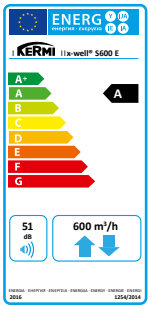

EcoDesign Datenblatt (EU) Nr. 1253 und 1254/2014

Modellbezeichnung		x-well® S600 (L/R/H)	x-well® S600 E
Hersteller		**Kermi GmbH**	
Spezifischer Energieverbrauch (SEC) Klimazone SEC-Klasse	kWh/(m²·a)	-75,8 -37,7 -13,3 kalt mittel warm A+ A E	-70,3 -35,2 -12,5 kalt mittel warm A+ A E
Typ		Wohnraumlüftungsgerät (RVU) Zwei-Richtungs-Lüftungsgerät (BVU)	
Antrieb		Drehzahlregelung (VSD)	
Wärmerückgewinnung		Rekuperativ[1]	
Temperaturänderungsgrad	%	86,8	75,1
Höchster Luftvolumenstrom	m³/h	600	
Elektrischer Eingangsleistung	W	345	308
Schallleistungspegel	dB(A)	51	
Bezugs-Luftvolumenstrom	m³/s	0,117	
Bezugsdruckdifferenz	Pa	50	
Spezifische Eingangsleistung (SPI)	W/m³/h	0,32	0,29
Steuerungsfaktor/Steuerungstypologie		0,85 zentrale Bedarfssteuerung	
Innere Höchstleckluftquote	%	0,3	
Äußere Höchtleckluftquote	%	0,6	
Mischquote		-	
Lage und Beschreibung der Filterwechselanzeige		Optische Anzeige im Display des Bedienelements[2]	
Ein-Richtung-Lüftungsgerät Anweisungen zur Anbringung regelbarer Außenluft- bzw. Abluftgitter		-	
Anweisung zur Vormontage und Zerlegung		www.kermi.de	
Druckschwankungsempfindlichkeit		-	
Luftdichtheit zwischen innen und außen		-	
Jährlicher Stromverbrauch (AEC) je 100 m² Klimazone	kWh/a	872 335 290 kalt mittel warm	844 307 262 kalt mittel warm
Jährliche Einsparung an Heizenergie (AHS) je 100 m² Klimazone	KWh/a	8887 4543 2054 kalt mittel warm	8268 4226 1911 kalt mittel warm

[1] Gegenstromwärmeübertrager

[2] Es ist wichtig, die Filter regelmäßi zu ersetzen, damit eine gute Leistung un ddie Energieeffizienz des Gerätes erhalten bleibt.

Maßzeichnung x-well S600 (L/R/H/E)

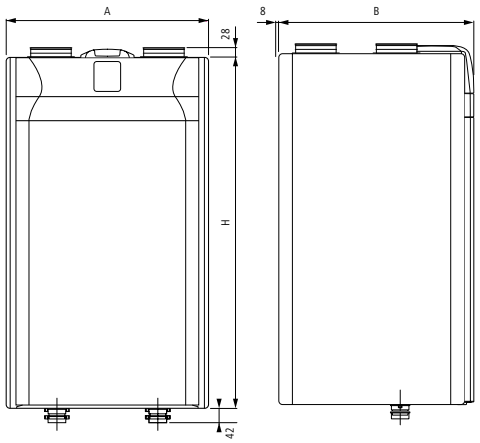

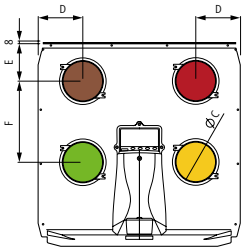

Links-Variante (Auslieferungszustand)	Rechts-Variante (Umschaltbar)
Außenluft	Abluft
Zuluft	Fortluft
Abluft	Außenluft
Fortluft	Zuluft

Abmessungen in mm

A	660
B	680
Ø C	180
D	147
E	126
F	305
H	980

Technische Daten x-well S600

Einsatzbereich		
Wohnfläche	m²	bis ca. 450
Nennlüftung bei 100 Pa	m³/h	ca. 220 - 420
Max. Luftmenge bei 100 Pa/169 Pa	m³/h	600 / 550
Referenzluftmenge bei 50 Pa	m³/h	420
Absolute minimale Luftmenge	m³/h	150
Leistungsdaten S600 (L/R)		
Temperaturänderungsgrad nach EN 13141-7 (Au 7°C, Ab 20°C, 420 m³/h)	%	86,8
Wärmebereitstellungsgrad nach PHI-Standard (Au 4°C, Ab 21°C, 357 m³/h)	%	85,4
Spezifische Leistungsaufnahme nach EN 13141-7 (420 m³/h, 50 Pa)	W/m³/h	0,32
Spezifische Leistungsaufnahme nach PHI-Standard (357 m³/h, 100 Pa)	W/m³/h	0,32
Leistungsdaten S600 E		
Temperaturänderungsgrad nach EN 13141-7 (Au 7°C, Ab 20°C, 420 m³/h)	%	75,1
Feuchteänderungsgrad nach EN 13141-7 (Au 2°C, Ab 20°C, 420 m³/h)	%	65,6
Spezifische elektrische Leistungsaufnahme nach EN 13141-7 (AU 7°C, Ab 20°C, 189 m³/h)	W/m³/h	0,29
Technische Merkmale		
Wärmeübertragertyp		Rekuperativ Kreuz-Gegenstrom
Ventilatortyp		Radial, rückwertsgekrümmt mit EC-Motor
Betriebsart Ventilatoren		Drehzahl Konstant mit optionaler Senrorik Volumenstrom Konstant
Filter nach ISO 16890 (EN 779)	Außenluft Abluft	ePM1 > 55% (F7) ePM10 > 50% (M5)
Technische Daten		
Tiefe (B)		680
Breite (A)		660
Höhe (H)		980
Anschlüsse Luftkanäle		DN180 (Nippel)
Kondensatablauf 2x		G1 ½
Gewicht L,R / E Variante	kg	60 / 65
Netzanschluss	V / Hz	230 / 50 Schukostecker
Maximale elektrische Leistungsaufnahme Lüftungsgerät ohne Vorheizregister	W	345
Maximale elektrische Leistungsaufnahme des optionalen Vorheizregisters (gesamt)	W	2000 (2345)
Standby Leistungsaufnahme	W	<0,9
Schutzart		IP21
Konformität		CE

Auslegungsbereich

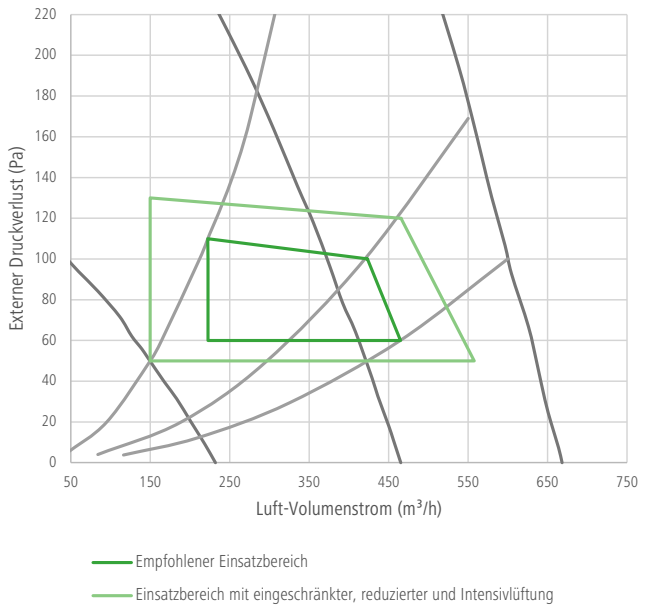

Wärme- und Feuchterückgewinnung

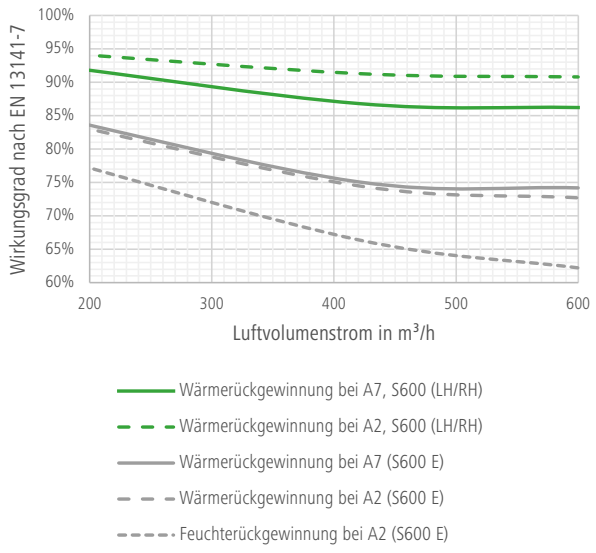

Leistungsaufnahme S600 (LH/RH)

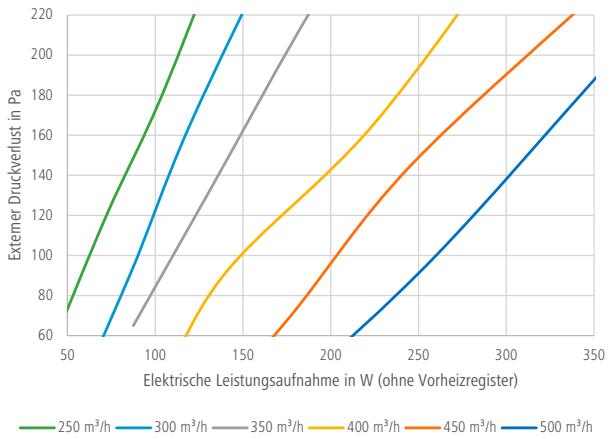

Leistungsaufnahme S600 E

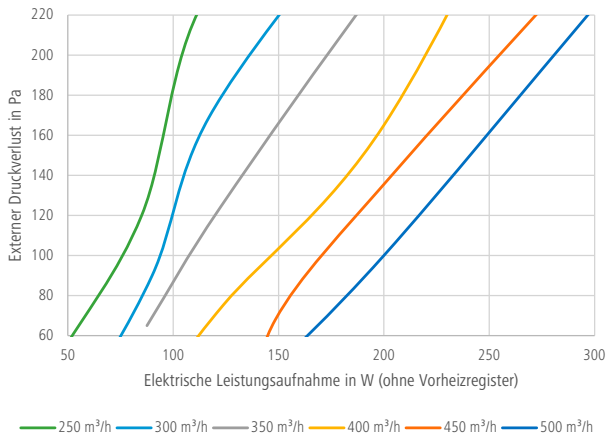

Schallleistungsdaten

		EN 13141-7 S600 (L/R/H/E)	PHI-Standards S600 (L/R/H/E)
Außenluft	dB(A)	64,6	66,4
Zuluft	dB(A)	57,6	64,6
Abluft	dB(A)	62,2	67
Fortluft	dB(A)	61,1	62,5
Gehäuse	dB(A)	50,8	49,7
externer Druckverlust	Pa	50	100
Volumenstrom	m³/h	420	425

Maßzeichnung x-well (S600 (LH/RH, E)

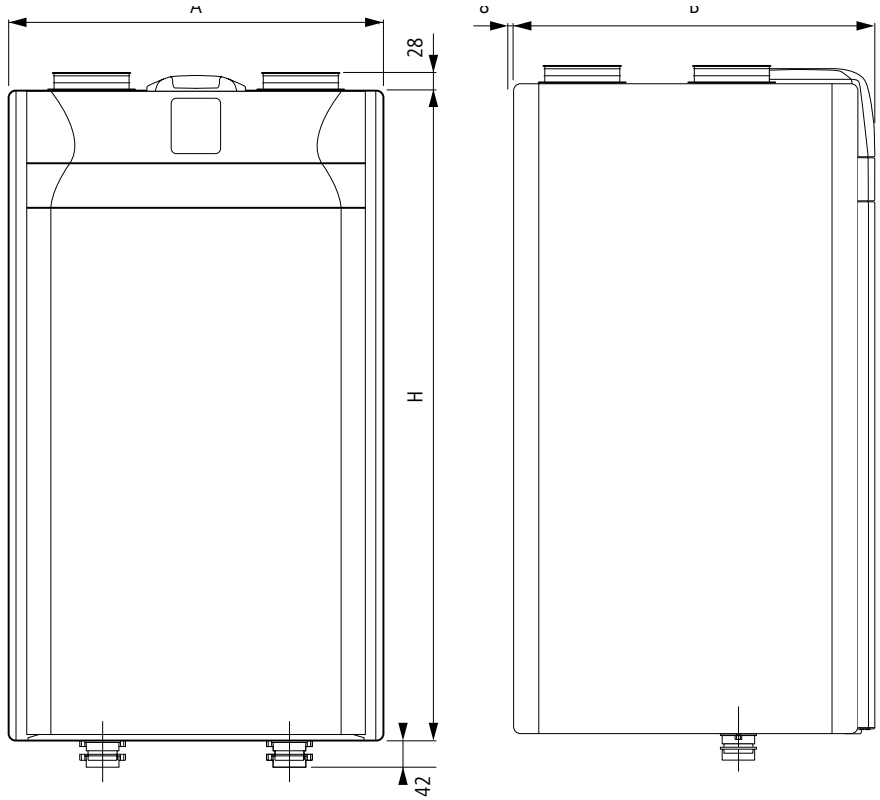

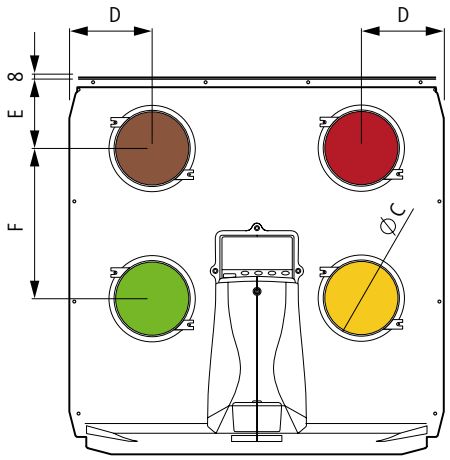

Links-Variante
(Auslieferungszustand)

- Außenluft
- Zuluft
- Abluft
- Fortluft

Rechts-Variante
(Umschaltbar)

- Abluft
- Fortluft
- Außenluft
- Zuluft

Abmessungen in mm

A	660
B	680
Ø C	180
D	147
E	126
F	305
H	980