ABMESSUNGEN

LÜFTUNGSGERÄT

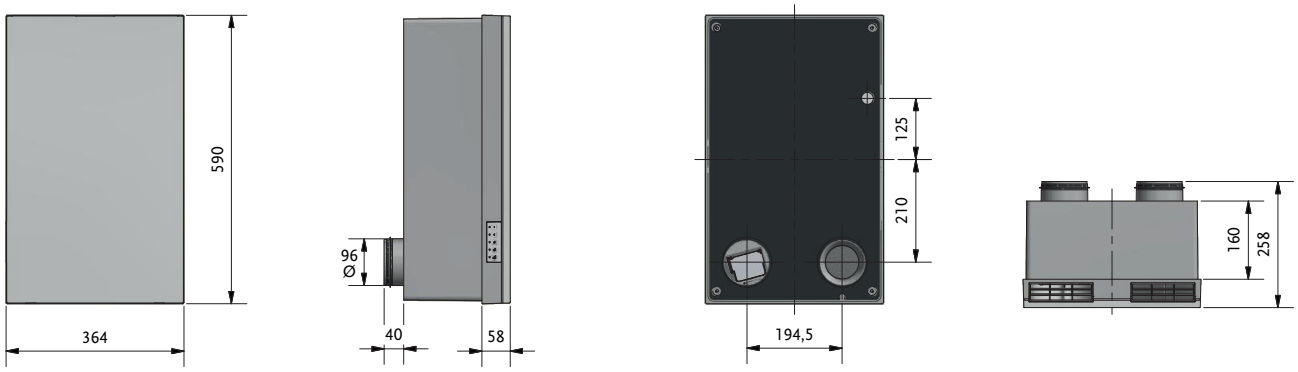

MONTAGESET UNTERPUTZ STÄNDERKONSTRUKTION / MASSIVBAUWEISE

Maß 365 mm variabel, entsprechend des Wandaufbaus (inkl. Innen- und Außenputz sowie Dämmung) ablängbar; min. 200 mm stark, max. variabel (Wandaufbauten, die größer als 630 mm sind, werden über längere Lüftungsrohre Art. 5580 ausgeglichen)

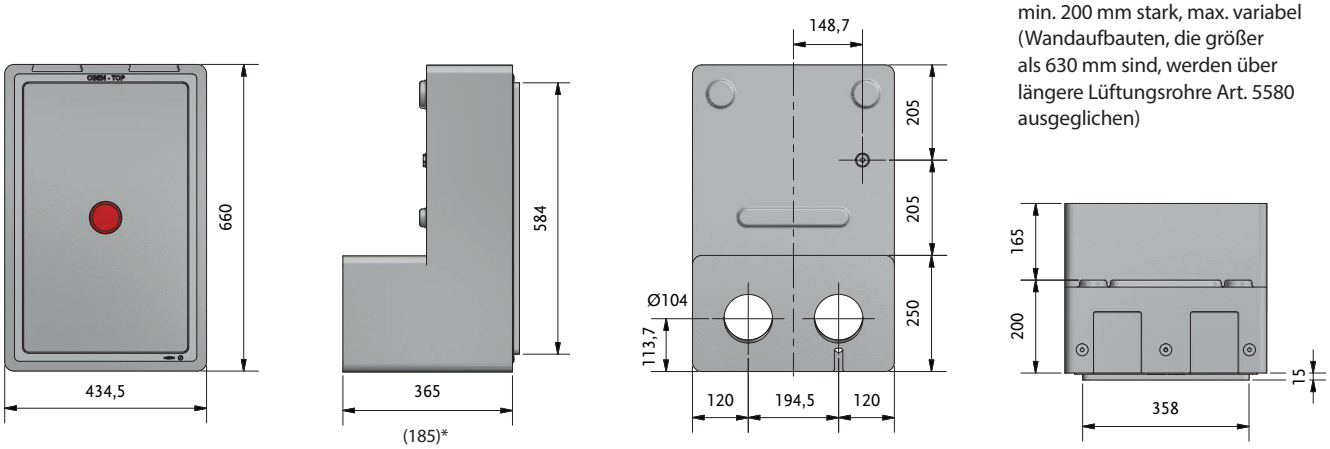

* Einbautiefe werksseitig gekürzt auf ein Mindestmaß von 185 mm

Einbautiefe mit Putzrahmen mind. 215 mm (nur Massivbauweise)

MONTAGESET UNTERPUTZ WANDINTEGRIERT U²

Maß 438 mm variabel, entsprechend des Wandaufbaus (inkl. Innen- und Außenputz sowie Dämmung) ablängbar; min. 273 mm stark, max. variabel (Wandaufbauten, die größer als 700 mm sind, werden über längere Lüftungsrohre Art. 5580 ausgeglichen)

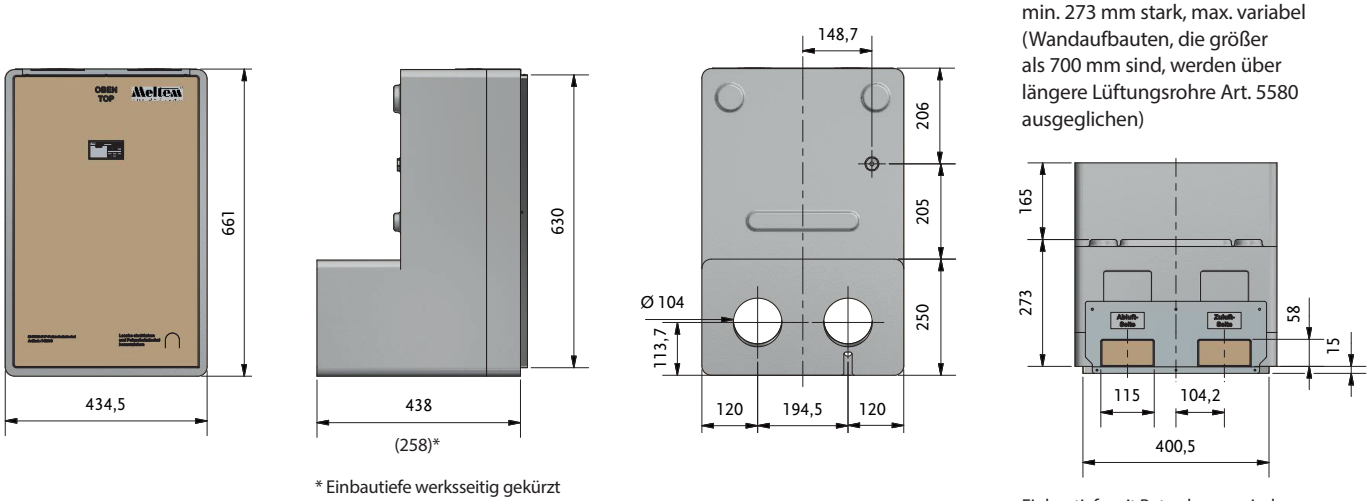

* Einbautiefe werksseitig gekürzt auf ein Mindestmaß von 258 mm

Einbautiefe mit Putzrahmen mind. 288 mm (nur Massivbauweise)