Technische Daten x-well F170		
Einsatzbereich		
Wohnfläche	m^2	bis ca. 120
Nennlüftung	$m^{3\text{-}h}$	ca. 60-100
Leistungsdaten		
Maximale Luftmenge bei 100 Pa	$m^{3\text{-}h}$	170
Referenzluftmenge bei 50 Pa	$m^{3\text{-}h}$	120
Temperaturänderungsgrad nach EN 13141-7	%	92
Wärmebereitstellungsgrad nach Passivhaus Institut	%	84
Spezifische elektrische Leistungsaufnahme	Wh/m^3	0,28
Effizienzkennzahl nach Passivhaus Institut		0,65
Schallleistungspegel nach Passivhaus Instut	dB(A)	45,6
Technische Merkmale		
Wärmeübertragertyp		Rekuperativ Kreuz-Gegenstrom
Ventilatortyp		Radial, rückwärts-gekrümmt mit EC-Motor
Sommerbypass		automatisch
Filterklasse nach ISO 16890 / EN 779	Außenluft Abluft	ePM1 70% / F7 ePM10 50% / M5
Technische Daten		
Tiefe (C)	mm	327
Breite (B)	mm	568
Höhe (A)	mm	1098
Anschlüsse		DN125 (Nippel)
Kondensatablauf	mm	15
Gewicht	kg	35
Netzanschluss		230 V / 50 Hz Schukostecker
Maximale elektrische Leistungsaufnahme	W	50
Standby Leistungsaufnahme	W	<1,0 W
Schutzart		IP21
Konformität		CE

Volumenströme x-well F170

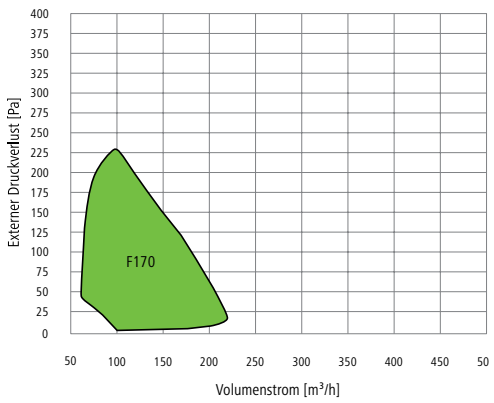

Maße x-well F170	
A (mm)	1098
B (mm)	568
C (mm)	327
Ø D (mm)	125
E (mm)	1125
F (mm)	416

Maßzeichnung x-well F170

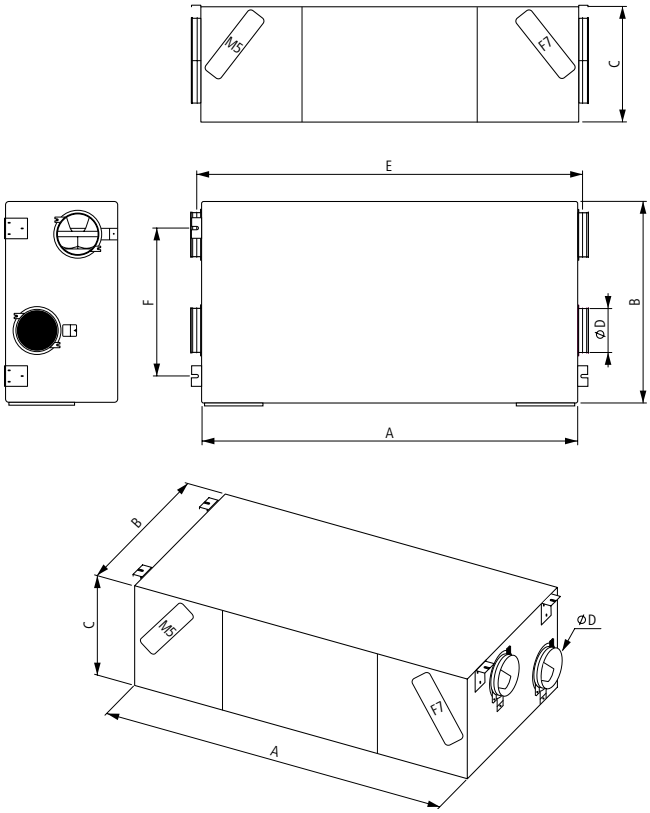

Standard-Montagevarianten x-well F170

Bei der Deckenmontage ist das x-well F170 mit einem Gefälle zu installieren.

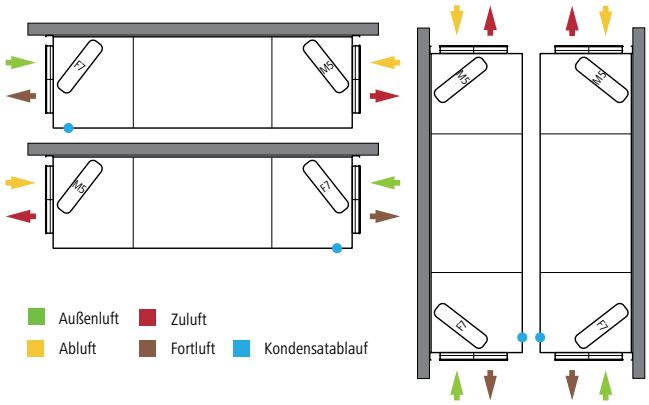

Kermi GmbH
Pankofen-Bahnhof 1
94447 Plattling
GERMANY

Tel. +49 9931 501-0
Fax +49 9931 3075
www.kermi.de
info@kermi.de

Technische Änderungen vorbehalten!