# x-well® F170
# Lüftungsgerät zur Be- und Entlüftung von Wohnungen

Das x-well F170 Lüftungsgerät ist für die zentrale kontrollierte Be- und Entlüftung von Wohnungen konstruiert. Durch die vielfältigen Montagemöglichkeiten und aufgrund der kompakten Maße ist das x-well F170 auch ideal für den Objektbau. Die dimensionierten Ventilatoren sorgen für geringe Schallemissionen und sind überaus effizient.

| **EcoDesign Datenblatt (EU) Nr. 1253 und 1254/2014** | | | | |
|---|---|---|---|---|
| Hersteller | **Kermi GmbH** | | | |
| Modellbezeichnung | x-well® F170 | | | |
| **Spezifischer Energieverbrauch (SEC)**<br>Klimazone<br>SEC-Klasse | -81,5<br>kalt<br>A+ | -42,05<br>mittel<br>A+ | -16,8<br>warm<br>E | kWh/(m² · a) |
| Typ | Wohnraumlüftungsgerät (RVU)<br>Zwei-Richtungs-Lüftungsgerät (BVU) | | | |
| Antrieb | Drehzahlregelung (VSD) | | | |
| Wärmerückgewinnungssystem | Rekuperativ [1] | | | |
| Temperaturänderungsgrad | 92,1 % | | | |
| Höchster Luftvolumenstrom | 170 m³/h | | | |
| Mischquote | - | | | |
| Elektrische Eingangsleistung | 50 W | | | |
| Schallleistungspegel | 45 dB(A) | | | |
| Bezugs-Luftvolumenstrom | 0,033 m³/s | | | |
| Bezugsdruckdifferenz | 50 Pa | | | |
| Spezifische Eingangsleistung (SPI) | 0,193 W/m³/h | | | |
| Steuerungsfaktor<br>Steuerungstypologie | 0,85<br>Zentrale Bedarfssteuerung | | | |
| Innere Höchstleckluftquote | 0,4 % | | | |
| Äußere Höchstleckluftquote | 1,1 % | | | |
| Lage und Beschreibung der Filterwechselanzeige | Optische Anzeige im Display des Bedienelementes [2] | | | |
| Ein-Richtung-Lüftungsgeräte Anweisungen zur Anbringung regelbarer Außenluft- bzw. Abluftgitter | - | | | |
| Anweisung zur Vormontage und Zerlegung | www.kermi.de | | | |
| Druckschwankungsempfindlichkeit | - | | | |
| Luftdichtheit zwischen innen und außen | - | | | |
| **Jährlicher Stromverbrauch (AEC) je 100 m²**<br>Klimazone | 757<br>kalt | 220<br>mittel | 175<br>warm | kWh/a |
| **Jährliche Einsparung an Heizenergie (AHS) je 100 m²**<br>Klimazone | 9168<br>kalt | 4687<br>mittel | 2119<br>warm | kWh/a |

[1] Gegenstromwärmeübertrager. [2] Es ist wichtig, die Filter regelmäßig zu ersetzen, damit eine gute Leistung und die Energieeffizienz des Gerätes erhalten bleibt.

## Technische Daten

- Für Wohnungen und Häuser bis ca. 120 m² Wohnfläche geeignet
- Montagemöglichkeiten: Waagrechte Decken- und senkrechte Wandmontage; Umschaltbare Links-/Rechtsvariante
- Energetisch durch: geringen Stromverbrauch und hohe Wärmerückgewinnung
- Niedriger Schallleistungspegel
- Bedarfsgeführte Regelung mittels Feuchtesensor
- Integrierter Sommerbypass
- Prüfstutzen für ein einfaches Einregulieren
- Auch mit Enthalpie-Wärmeübertrager erhältlich

ZERTIFIZIERTE KOMPONENTE
Passivhaus Institut

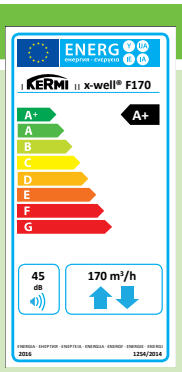

| Technische Daten x-well F170 | | |
|---|---|---|
| **Einsatzbereich** | | |
| Wohnfläche | $m^2$ | bis ca. 120 |
| Nennlüftung | $m^{3\text{-}h}$ | ca. 60-100 |
| **Leistungsdaten** | | |
| Maximale Luftmenge bei 100 Pa | $m^{3\text{-}h}$ | 170 |
| Referenzluftmenge bei 50 Pa | $m^{3\text{-}h}$ | 120 |
| Temperaturänderungsgrad nach EN 13141-7 | % | 92 |
| Wärmebereitstellungsgrad nach Passivhaus Institut | % | 84 |
| Spezifische elektrische Leistungsaufnahme | $Wh/m^3$ | 0,28 |
| Effizienzkennzahl nach Passivhaus Institut | | 0,65 |
| Schallleistungspegel nach Passivhaus Instut | dB(A) | 45,6 |
| **Technische Merkmale** | | |
| Wärmeübertragertyp | | Rekuperativ Kreuz-Gegenstrom |
| Ventilatortyp | | Radial, rückwärts-gekrümmt mit EC-Motor |
| Sommerbypass | | automatisch |
| Filterklasse nach ISO 16890 / EN 779 | Außenluft<br>Abluft | ePM1 70% / F7<br>ePM10 50% / M5 |
| **Technische Daten** | | |
| Tiefe (C) | mm | 327 |
| Breite (B) | mm | 568 |
| Höhe (A) | mm | 1098 |
| Anschlüsse | | DN125 (Nippel) |
| Kondensatablauf | mm | 15 |
| Gewicht | kg | 35 |
| Netzanschluss | | 230 V / 50 Hz Schukostecker |
| Maximale elektrische Leistungsaufnahme | W | 50 |
| Standby Leistungsaufnahme | W | <1,0 W |
| Schutzart | | IP21 |
| Konformität | | CE |

## Volumenströme x-well F170

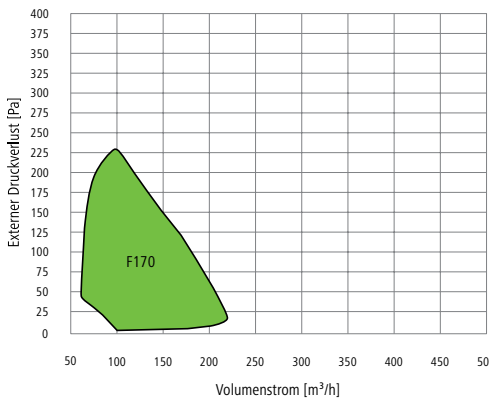


| Maße x-well F170 | |
|---|---|
| A (mm) | 1098 |
| B (mm) | 568 |
| C (mm) | 327 |
| Ø D (mm) | 125 |
| E (mm) | 1125 |
| F (mm) | 416 |

## Maßzeichnung x-well F170

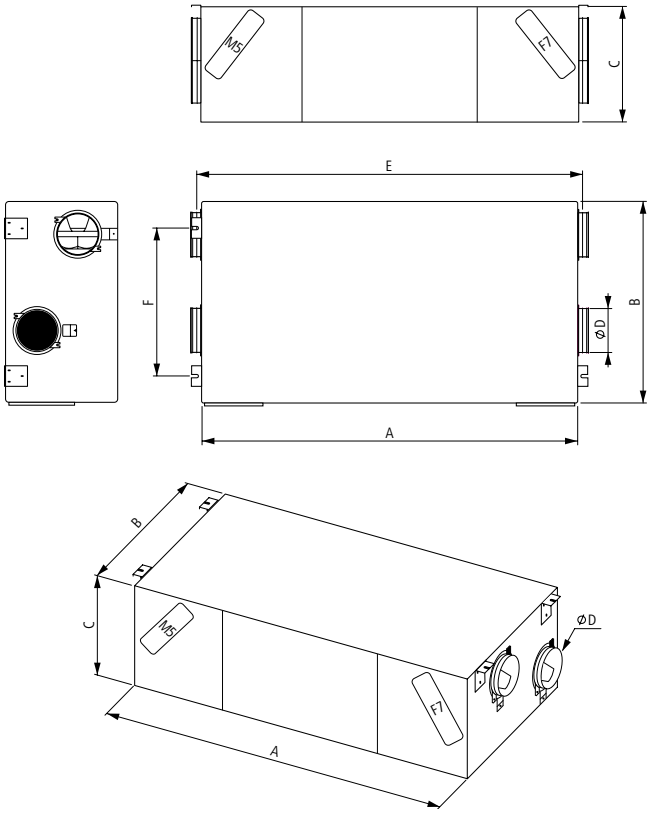


## Standard-Montagevarianten x-well F170

Bei der Deckenmontage ist das x-well F170 mit einem Gefälle zu installieren.

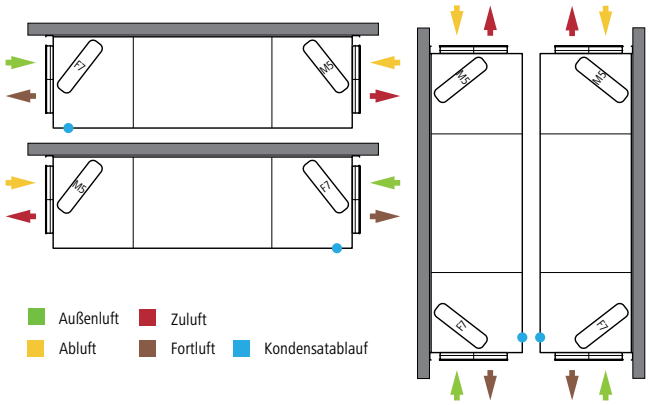



Kermi GmbH
Pankofen-Bahnhof 1
94447 Plattling
GERMANY

Tel. +49 9931 501-0
Fax +49 9931 3075
www.kermi.de
info@kermi.de


Technische Änderungen vorbehalten!